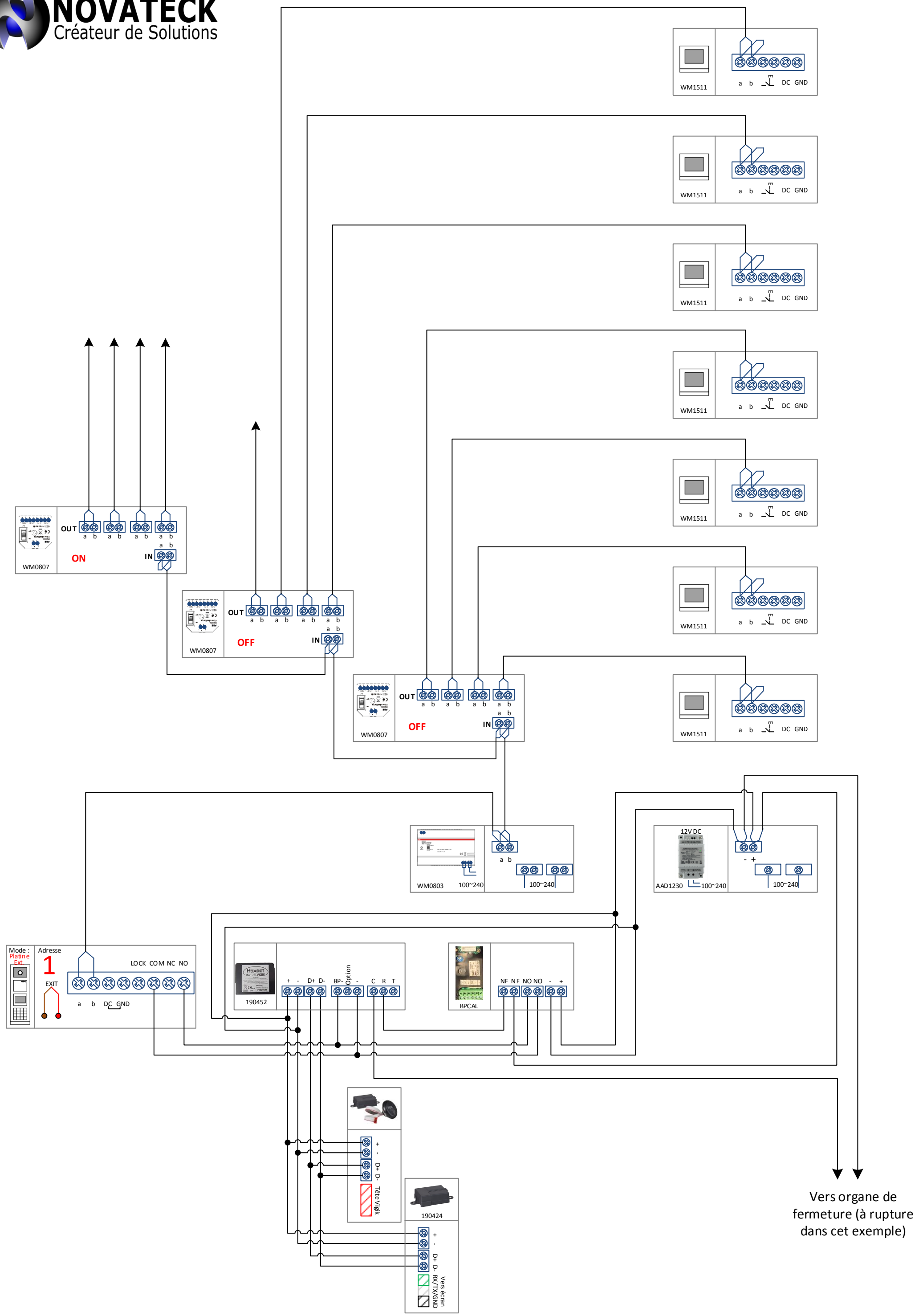NOVATECK
Créateur de Solutions